Uputstvo za montažu i servisiranje

Bojler za pripremu tople vode Logalux SU400–SU1000

Za stručno lice

Pre montaže i servisiranja pažljivo pročitajte

6 720 615 342 - 12/2001 RS

Buderus

1 Uopšteno . . . 3
1.1 Stanje pri isporuci . . . 3
1.2 Postavljanje. . . . 3
2 Dimenzije i priključci . . . 4
3 Montaža . . . 5
3.1 Ugradnja . . . 5
3.2 Senzor . . . 6
3.3 Magnezijumska anoda . . . 6
3.4 Termička zaštita . . . 7
4 Puštanje u rad . . . 9
5 Održavanje . . . 10

UPUTSTVO ZA KORISNIKA

Obratite pažnju na norme i standarde u vezi montaže i rada sistema grejanja koji su specifični za dotičnu državu.

Bojleri za zagrevanje tople vode Logalux SU400-SU1000 u nastavku se označavaju i kao "spremnici za toplu vodu".

Zadržavamo prava na tehničke izmene!

Neke slike, radni koraci i tehnički podaci mogu neznatno da se ne podudaraju zbog stalnog usavršavanja.

Aktualizovanje dokumentacije

Ako imate predloge za poboljšanje ili ste otkrili neku nepravilnost, molimo vas da nas kontaktirate.

1 Uopšteno

1.1 Stanje pri isporuci

U sadržaj isporuke spadaju akumulacioni bojler i karton termičke zaštite. Akumulacioni bojler za pripremu tople vode Logalux SU400–SU1000 se isporučuje u kompletnom stanju, jedino se mora montirati termička zaštita.

Kao pribor se može isporučiti IMP sa inertnom anodom, izmenjivačem toplote i umetcima za električno zagrevanje.

Obratite pažnju na uputstvo za montažu za pribor!

1.2 Postavljanje

Kao mesto postavljanja se mora izabrati mesto koje je zaštićeno od zamrzavanja.

Pri izbacivanju iz upotrebe, bojler za toplu vodu se ne sme zamrznuti i mora se zaštititi na odgovarajući način ili isprazniti.

Pod mora biti ravan i mora imati odgovarajuću nosivost.

Prilikom postavljanja grejnog kotla i akumulacionog bojlera za toplu vodu mora se voditi računa o minimalnim rastojanjima za montažu i održavanje (sl. 1).

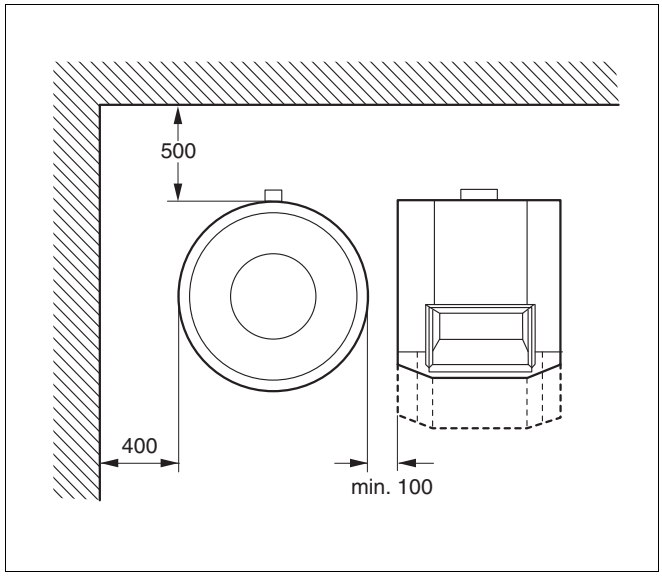

Sl. 1 Najmanja rastojanja za ugradnju i održavanje (mere u mm)

2 Dimenzije i priključci

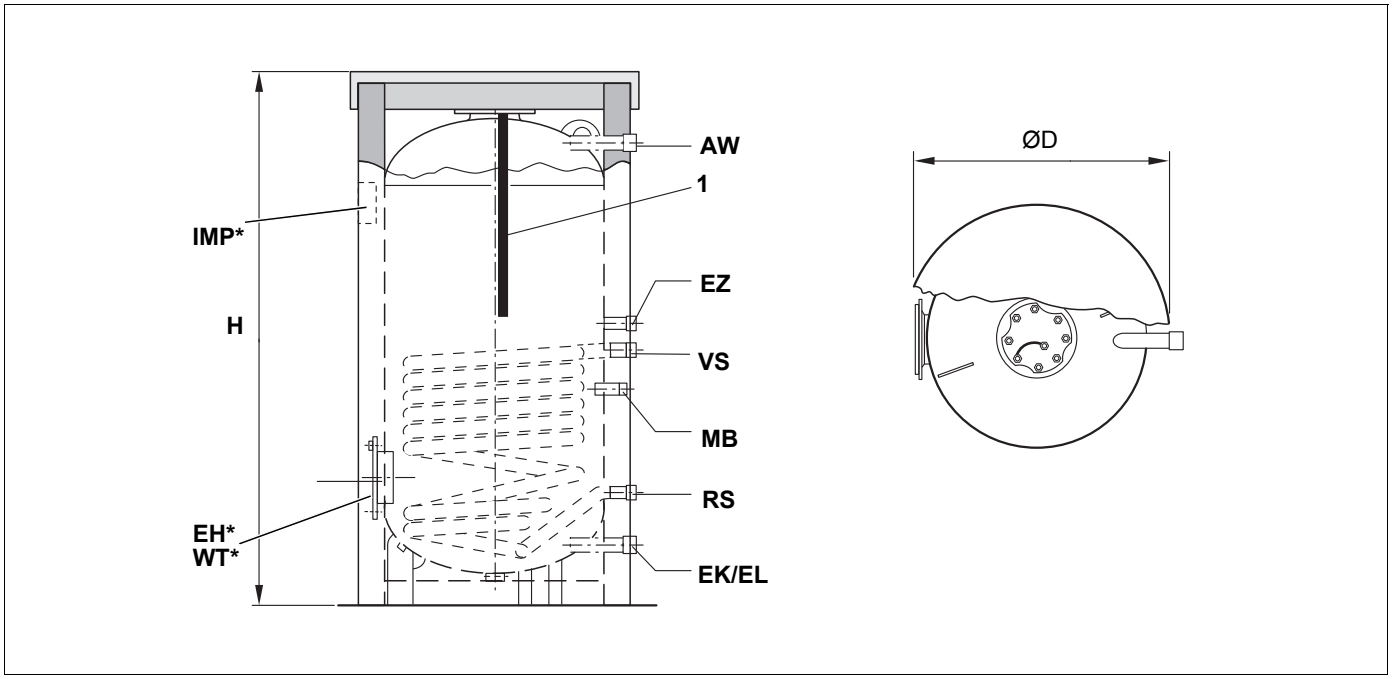

Sl. 2 Dimenzije i priključci

Poz. 1: Magnezijumska anoda

Objašnjenje:

AW = Izlaz za toplu vodu
VS = Polazni vod bojlera za toplu vodu
RS = Povratni vod bojlera za toplu vodu
EK = Ulaz za hladnu vodu
EL = Pražnjenje
EZ = Ulazna cirkulacija
EH = Električni grejni umetak*
IMP = IMP sa inertnom anodom*
WT = Izmenjivač toplote*
MB = Merno mesto za toplu vodu (omotač za potapanje)

* Pribor

Typ	Ø D	H	AW	VS RS	EK EL	EZ	Težina
	mm	mm					kg
400	810/850	1550	R1¼	R1¼	R1¼	R¾	185
500	810/850	1850	R1¼	R1¼	R1¼	R¾	221
750	960/1000	1850	R1¼	R1¼	R1½	R¾	319
1000	1060/1100	1920	R1½	R1¼	R1½	R¾	406

Tab. 1 Dimenzije i priključne dimenzije

3 Montaža

3.1 Ugradnja

Obratite pažnju na sledeća uputstva za priključivanje bojlera za toplu vodu na cevovod. Ova uputstva su važna za neometan rad.

UPOZORENJE!

OPASNOST PO ZDRAVLJE

Pijaća voda se može zagaditi zbog nehigijenski izvršenih radova na ugradnji i održavanju.

- Ugrađujte i čistite bojler za toplu vodu na higijenski način prema tehničkom standardu.

OPREZ!

OŠTEĆENJE BOJLERA

zbog moguće korozije na priključcima bojlera za toplu vodu.

Na priključcima AW, EZ i EK nalaze se zaštitni omotači. Oni štite emajlirane površine priključaka.

- Ostavite nameštene zaštitne omotače.

OPREZ!

OŠTEĆENJA U SISTEMU

zbog nezaptivenih priključaka.

- Priključne vodove namontirajte tako da budu nenapregnuti.
- Pazite da se savitljivo crevo ne lomi ili ne uvija.

- Ugradite i sigurnosno-tehnički opremite vodove za pijaću vodu prema normama i pravilima koji su specifični za dotičnu zemlju. U Nemačkoj se akumulacioni bojler za toplu vodu mora ugraditi prema DIN 1988 i DIN 4753.
- Nemojte da ugrađujete lukove u vod za pražnjenje da bi se obezbedilo izbacivanje nečistoća.

3.1.1 Granične vrednosti osigurača

OPREZ!

OŠTEĆENJE BOJLERA

zbog prekoračenja granične vrednosti.

- Održavajte sledeće granične vrednosti iz razloga sigurnosti.

Dozvoljene granične vrednosti	Temperatura °C	Radni nadpritisak bar
Voda za grejanje	110	16
Topla voda	95	10 [6]*

Tab. 2 Granične vrednosti osigurača bojlera za toplu vodu

* *Za Švajcarsku važi vrednost u uglastoj zagradi.*

3.1.2 Sigurnosni ventil (na mestu ugradnje)

- Na sigurnosni ventil namestite znak upozorenja sa sledećim tekstom:
  "Odzračni vod ne zatvarajte. U toku zagrevanja može izaći voda iz sigurnosnih razloga."
- Poprečni presek odzračnog voda realizujte tako da odgovara barem prečniku izlaznog otvora sigurnosnog ventila (tab. 3).
- S vremena na vreme proveravajte funkcionalnost sigurnosnog ventila odzračivanjem.

Prečnik priključka najmanje	Nominalna zapremina prostora za vodu l	Maks. snaga zagrevanja kW
DN15	do 200	75
DN 20	preko 200 – 1000	150
DN 25	preko 1000 – 5000	250

Tab. 3 Dimenzionisanje odzračnog voda prema DIN 4753

3.1.3 Proverite zaptivenost

- Proverite hermetičnost svih priključaka i poklopca za priručni otvor.

3.2 Senzor

- Senzor namontirajte u omotač za potapanje (MB) na zadnjoj strani bojlera (sl. 2, str. 4).
- Plastična spirala (sl. 3, **poz. 2**) za spajanje senzora se prilikom umetanja automatski vraća nazad.
  Da bi se obezbedio kontakt između omotača za potapanje (sl. 3, **poz. 1**) i površina senzora, a time i siguran prenos temperature, uravnotežavajuća opruga (sl. 3, **poz. 3**) se mora postaviti između senzora.
- Osigurač senzora pritisnite sa strane ili odozgo na glavu omotača za potapanje (sl. 3).

UPUTSTVO ZA KORISNIKA

Vodite računa o tome da površina senzora celom dužinom ima kontakt sa površinom omotača za potapanje.

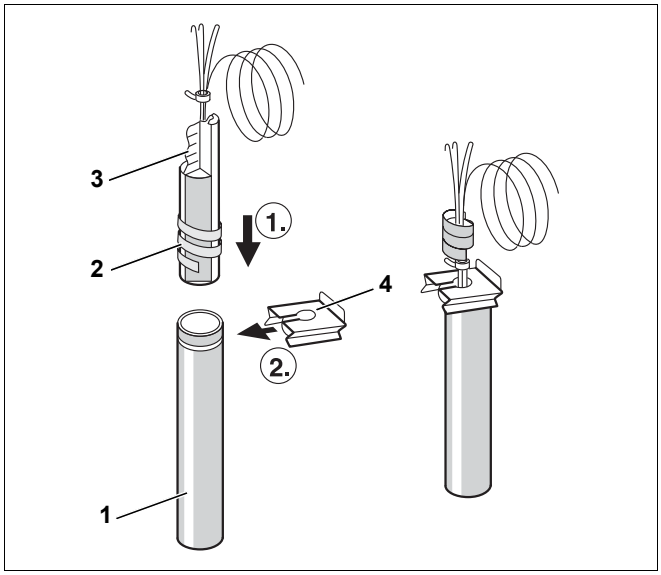

Sl. 3 Ugradnja senzora (principijelna šema)

Poz. 1: Omotač za potapanje

Poz. 2: Plastična spirala

Poz. 3: Uravnotežavajuća opruga

Poz. 4: Osigurač senzora

3.3 Magnezijumska anoda

- Proverite da li je povezan kabl za uzemljenje (sl. 4, **poz. 2**) magnezijumske anode.

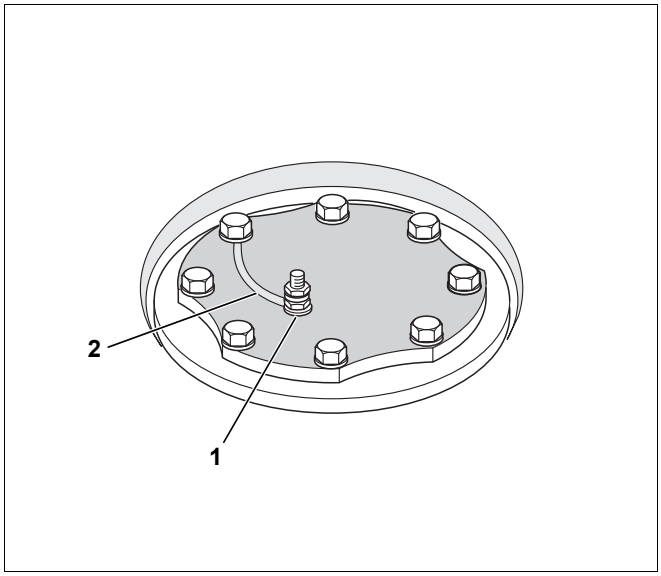

Sl. 4 Priključivanje magnezijumske anode

Poz. 1: Magnezijumska anoda

Poz. 2: Kabl za uzemljenje

3.4 Termička zaštita

UPUTSTVO ZA KORISNIKA

Podmetač za termičku zaštitu se sastoji od 2 dela.

Podmetač za termičku zaštitu se može optimalno montirati pri +15 °C. Lagano lupkanje podmetača za termičku zaštitu u smeru završnih krajeva olakšava umetanje krajeva.

Najpre se na priključnim vodovima mora montirati završna letva, a zatim osigurati pomoću eventualnog pomoćnog montažnog pribora (U-šina).

- Ploču termičke zaštite sa prorezima postavite na pod tako da prorezi budu u oblasti nožica bojlera (sl. 5).
- Podmetač termičke zaštite sa rupama postavite na telo bojlera tako da se rupe poklope sa priključcima (sl. 5).
- Krajeve podmetača termičke zaštite spojite i zatvorite (sl. 5).

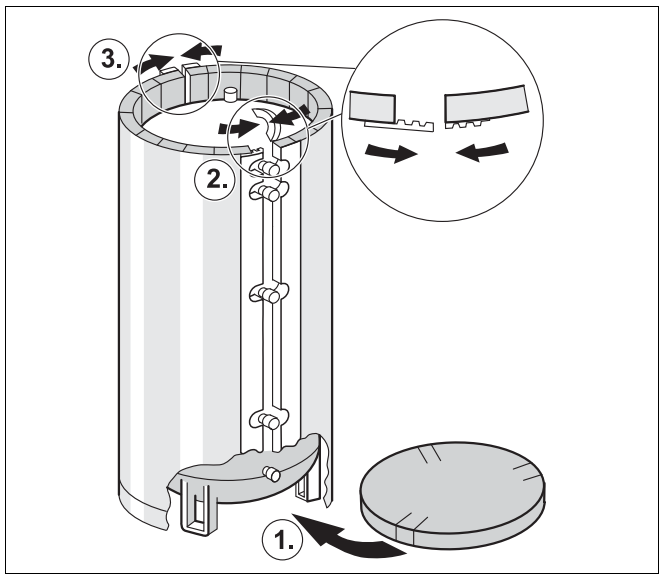

Sl. 5 Termička zaštita

- Nasadite natisnu navrtku (sl. 6, **poz. 2**).
- Ploču termičke zaštite (sl. 6, **poz. 4**) postavite na prednji poklopac za priručni otvor (sl. 6, **poz. 1**).
- Zaštitni poklopac (sl. 6, **poz. 3**) zašarafite ispred poklopca za priručni otvor pomoću 4 limena zavrtnja.

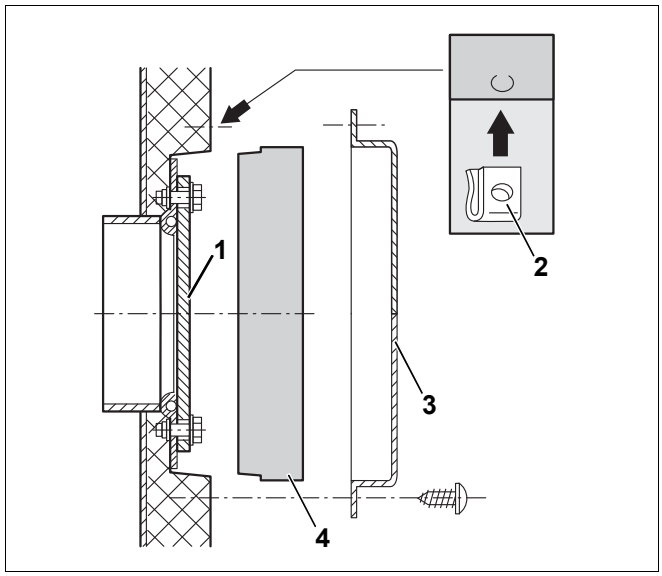

Sl. 6 Termička zaštita – prednji poklopac za priručni otvor

Poz. 1: Poklopac za priručni otvor

Poz. 2: Natisna navrtka

Poz. 3: Zaštitni poklopac

Poz. 4: Ploča termičke zaštite

- Pokrivnu letvu (sl. 7, **poz. 4**) namestite na završnu letvu podmetača termičke zaštite.
- Pravougaoni čep termičke zaštite (sl. 7, **poz. 3**) postavite sa unutrašnje strane u otvor.
- Postavite okrugle čepove termičke zašitite u otvore podmetača termičke zaštite za priključke koji se ne koriste.
- Ploču termičke zaštite (sl. 7, **poz. 1**) postavite na gornji poklopac za priručni otvor tako da svojom ivicom naleže na podmetač termičke zaštite.
- Oplatu bojlera (plastična oplata, sl. 7, **poz. 2**) namestite preko ploče termičke zaštite i ivica podmetača termičke zaštite.

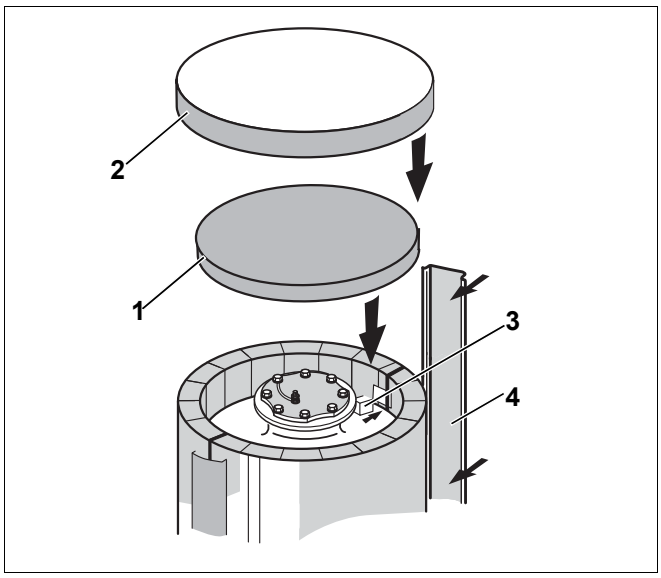

Sl. 7 Termička zaštita – gornji poklopac za priručni otvor

Poz. 1: Ploča termičke zaštite

Poz. 2: Oplata bojlera

Poz. 3: Čepovi termičke zaštite

Poz. 4: Pokrivna letva

- Natpis sa oznakom tipa uzmite iz omotnice sa tehničkom dokumentacijom.
- Skinite zaštitnu foliju sa prednje strane natpisa sa oznakom tipa i zalepite natpis sa oznakom tipa ispod već postojećeg manjeg natpisa sa oznakom tipa (sl. 8).

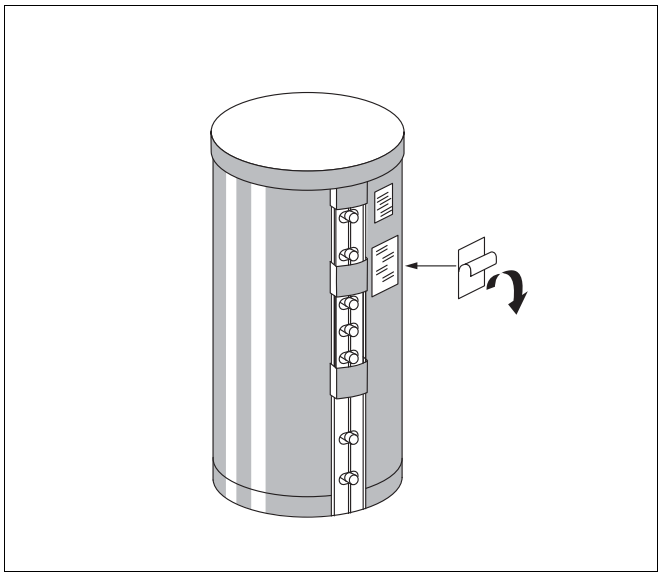

Sl. 8 Postavljanje natpisa sa oznakom tipa

4 Puštanje u rad

Morate proveriti da li je akumulacioni bojler za toplu vodu napunjen i da li je obezbeđen ulaz hladne vode u akumulacioni bojler za toplu vodu.

Morate proveriti hermetičnost svih priključaka i vodova.

Informacije potrebne za rukovanje se mogu videti u uputstvu za upotrebu regulacionog uređaja, odn. grejnog kotla (sadržaj isporuke - regulacioni uređaj, odn. grejni kotao).

Prvo puštanje u rad sistema grejanja mora da izvrši instalater ili njegova ovlašćena stručna služba u prisustvu vlasnika sistema grejanja.

5 Održavanje

Ukoliko nije drugačije dogovoreno u pisanoj formi, bojler za toplu vodu punite samo pijaćom vodom.

Uopšte se preporučuje da stručno lice proveri i očisti akumulacioni bojler za toplu vodu bar jednom u 2 godine.

Kod nepovoljnih karakteristika vode (tvrda do vrlo tvrde vode), treba birati kraće vremenske intervale čišćenja kada su u pitanju visoka temperaturna naprezanja.

Čišćenje

UPOZORENJE!

OPASNOST PO ŽIVOT

zbog struje.

- Pre čišćenja bojlera isključite dovod struje u sistem grejanja.

- Radi provetravanja otvorite jednu slavinu postavljenu na višem mestu.
- Skinite oplatu bojlera i ploču termičke zaštite.
- Odšarafite šestostrane zavrtnje sa poklopca za priručni otvor, skinite poklopac za priručni otvor sa magnezijumskom anodom i proverite eroziju magnezijumske anode (sl. 9).

UPUTSTVO ZA KORISNIKA

Površina magnezijumske šipke ne sme da dođe u dodir sa uljem ili mazivom. Pazite na čistoću.

- U slučaju erozije na oko 15 – 10 mm Ø preporučuje se zamena (Napomena: pogledajte "Zamena magnezijumske anode" i pridržavajte se toga).
- Ponovo Izvršite zaptivanje magnezijumske anode (sl. 9).

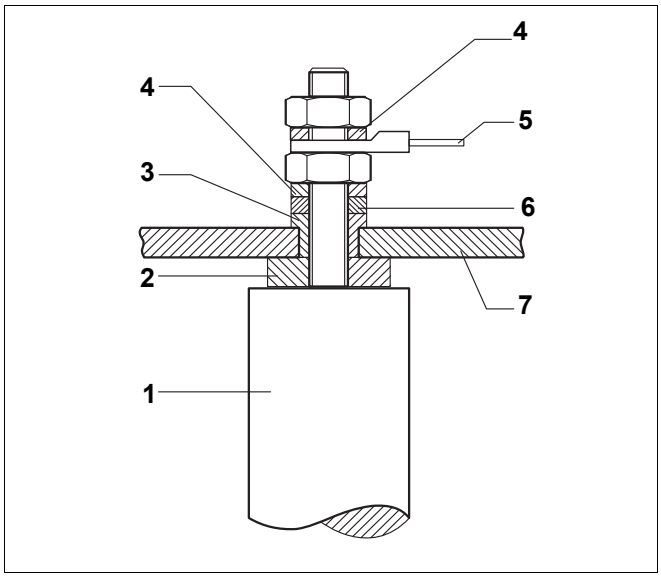

Sl. 9 Ugradnja magnezijumske anode

Poz. 1: Magnezijumska anoda

Poz. 2: Zaptivač

Poz. 3: Izolacioni omotač

Poz. 4: Zupčasta podloška

Poz. 5: Kablovska papučica sa kablom za uzemljenje

Poz. 6: Podloška

Poz. 7: Poklopac za priručni otvor

- Proverite da li u unutrašnjosti akumulacionog bojlera za toplu vodu postoje čvrste naslage (naslage kamenca).

OPREZ!

OŠTEĆENJA U SISTEMU

zbog oštećenog ojačanja površine.

- Za čišćenje unutrašnjeg zida akumulacionog bojlera za toplu vodu ne koristite tvrde predmete sa oštrim ivicama.

Ako se u akumulacionom bojleru za toplu vodu jave tvrde naslage, postupite na sledeći način:

- Unutrašnjost akumulacionog bojlera za toplu vodu isprskajte "jakim" mlazom hladne vode (oko 4 – 5 bara nadpritiska).

  Efikasnost čišćenja možete povećati ako ispražnjeni akumulacioni bojler za toplu vodu zagrejete pre čišćenja. Usled šoka prilikom hlađenja, naslage kamenca se bolje odvajaju od grejne spirale. Uz pomoć industrijskog usisivača sa plastičnom usisnom cevi možete ukloniti ostatke.

Ukoliko su se u akumulacionom bojleru za toplu vodu stvorile skorele tvrde naslage, možete ih ukloniti hemijskim čišćenjem. Preporučujemo vam da hemijsko čišćenje prepustite specijalizovanoj firmi.

- Gornji, odn. prednji poklopac za priručni otvor ponovo ugradite sa zaptivkom. Eventualno staviti novu zaptivku!
- Prilikom montaže zaptivke pazite na oznaku "Strana poklopca"!

UPUTSTVO ZA KORISNIKA

Na jedan od zavrtanja stavite ušicu za kabl za uzemljavanje sa zupčastom podloškom. Sve šestostrane zavrtnje "ručno" zategnite, a zatim odvijačem pritegnite za četvrtinu kruga (≙ odgovara momentu od 40 Nm sa moment ključem).

- Sistem grejanja ponovo napunite.
- Proverite hermetičnost poklopca za priručni otvor.
- Sistem grejanja ponovo pustite u pogon.
- Postavite ploču termičke zaštite na poklopac za priručni otvor.
- Postavite oplatu bojlera.

Bosch Thermotechnik GmbH
Sophienstrasse 30-32
D-35576 Wetzlar
www.buderus.de
info@buderus.de

Buderus